DESCRIPTION

VT192O3

Actionneur électromoteur 100-240V flottant (3 points) ou ON/OFF (2 points) pour entraîner la vanne de régulation indépendante de la pression - PICV. Course maximale 9 mm ; force nominale 200 N. Convient à tous les Pettinaroli PICV axiaux (**91**, **92** et **93**). Raccordement M30x1.5, adapté aux normes Pettinaroli via **0A7010** (non inclus).
Convient pour les vannes de régulation standard **662-663-664** sans adaptateur.

DIMENSIONS

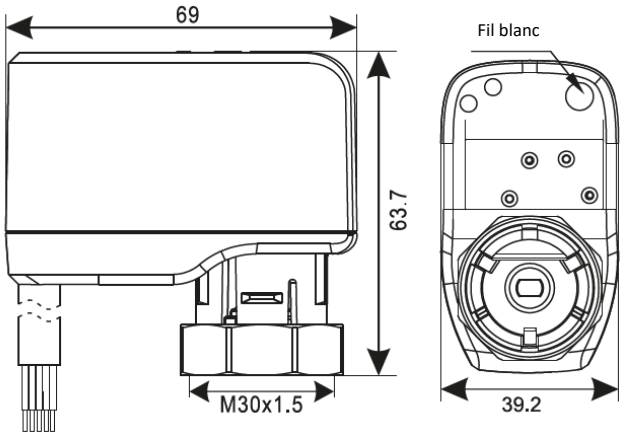

Dimensions en mm

CARACTÉRISTIQUES TECHNIQUES

Type	Flottant et marche/arrêt	Température ambiante maximale	-20° / + 50° C (@)
Tension d'alimentation	100-240 V CA 50-60 Hz	Degré de protection	Indice IP54
Signal de commande	2pt ou 3pt	Poids	165 grammes
Consommation électrique	2 W (0,2 W en veille)	Couleur	Bleu
Courant de démarrage maximal	0,1 A	Niveau sonore	39 dB
Course maximale	9 millimètres	Câble de raccordement	3 x 0,5 mm2
Force d'actionnement	200N	Longueur du câble (avec halogène)	55 cm
Temps de course	12 sec/mm	Adaptateur/bague	**0A7010 (non inclus)**

(@) sans condensation

L'actionneur électromoteur **VT192O3** est largement utilisé pour piloter en mode proportionnel des vannes de régulation indépendantes de la pression PICV contrôlant les systèmes de chauffage et de refroidissement au moyen d'un BMS (Building Management System) ou d'un thermostat d'ambiance approprié. La connexion électrique est abordée dans la section suivante.

CERTIFICATIONS1

CE UK CA Pettinaroli UK - Riverside, Unit K Austin Way Hamstead Industrial Estate Birmingham B42 1DU - UK

STF0576 rev.01 25/11/2025

CONNEXION ÉLECTRIQUE

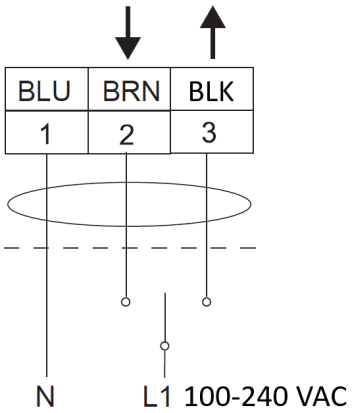

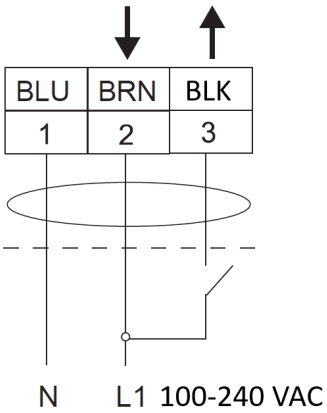

INDICATION DE L'ÉTAT DE FONCTIONNEMENT

L'actionneur électromoteur **VT192O3** dispose d'un indicateur de positionnement rouge sur le support de l'actionneur. Il est visible à plus de 250°.

INSTALLATION

Pour des raisons de sécurité électrique, l'actionneur électromoteur VT192O3 doit être installé entre des tuyauteries horizontales. Évitez toute installation inversée. Installez toujours l'actionneur avec la tige complètement rétractée.

N'alimentez pas l'actionneur s'il n'est pas installé sur la vanne.

Serrez la bague de connexion à la main uniquement.

Gardez une distance de 20 cm au-dessus de l'actionneur pour y accéder, si nécessaire.

STF0576 rev.01 25/11/2025