DESCRIZIONE

240NL

Valvola a sfera a 3 vie. Passaggio ridotto rispetto al diametro nominale. F x F x F.
4 sedi di tenuta.
Leva in alluminio rossa reversibile.

DIMENSIONI

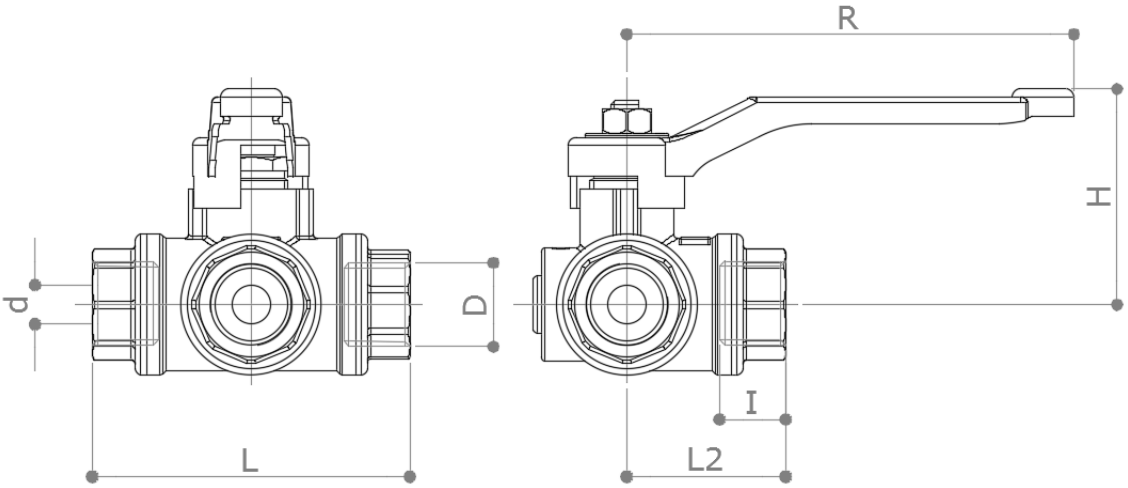

D	3/8”	½”	¾”	1"	1 ¼”	1 ½”	2"
d	10	10	15	20	23.5	28.5	32
% DN*	100%	66%	75%	80%	73%	71%	64%
H	52	52	55.5	64	76.5	93.5	103.5
I	18	17	18.5	20	23.5	28.5	32
L	76	82	90	106	120	142	165
L2	38	41	45	53	60	72	82.5
R	115	115	115	150	150	240	240
Peso [g]	650	655	840	1430	2030	3750	5650

Dimensioni in **mm** / *DN = Diametro Nominale
Tutte le filettature sono eseguite secondo la norma ISO 228

CONFIGURAZIONI DELLA SFERA A L

Sfera con 2 fori, posizionati a L

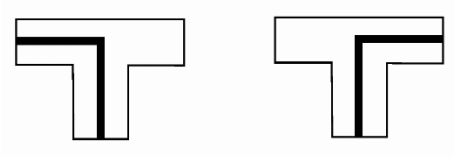

MATERIALI

Corpo	CW617N (UNI EN 12165) CuZn40Pb2
Sfera	CW614N (UNI EN 12164) CuZn39Pb3 Diamantata e cromata
Asta	CW614N (UNI EN 12164) CuZn39Pb3
Premistoppa	CW614N (UNI EN 12164) CuZn39Pb3 Regolabile
Sedi	4 x PTFE + 1 x PTFE sull’asta**
O-Rings	4 x FKM + 1 x FKM sull’asta
Leva	Alluminio plastificato

**sede in PTFE non presente nelle misure 1 ½” e 2” (tenuta con doppio O-Ring)

ST10213 rev.00 08/01/2016

DIAGRAMMA DELLE PERDITE DI CARICO

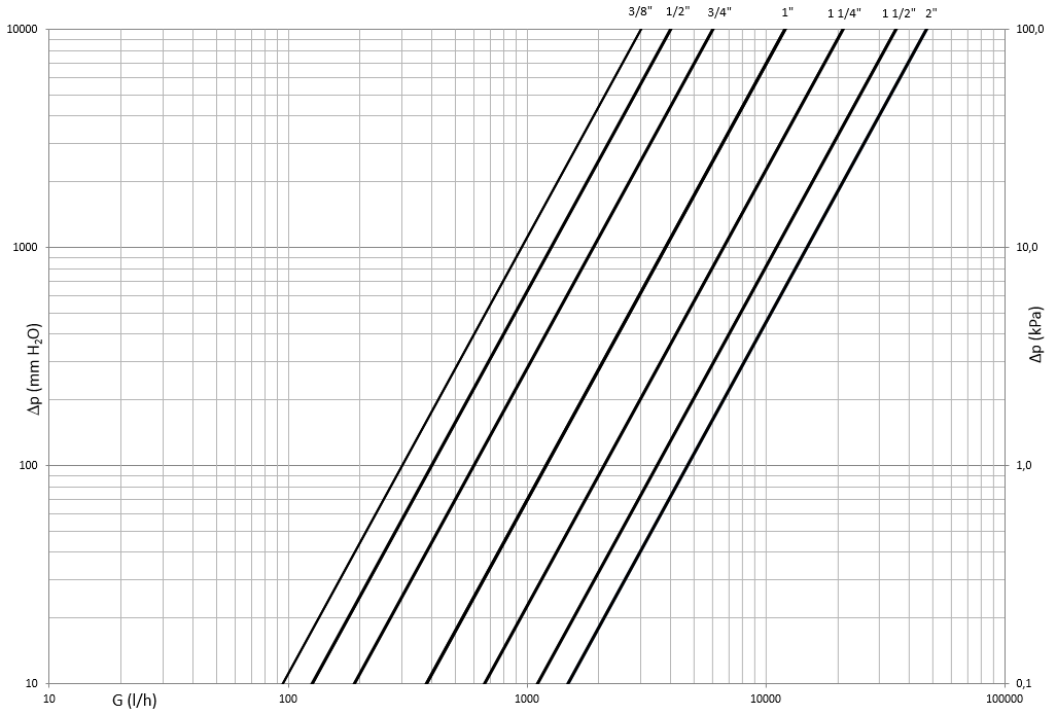

Dim.	3/8”	½”	¾”	1"	1 ¼”	1 ½”	2"
Kv	3	4	6	12	21	35	47
PN	35	35	35	35	28	28	28

LIMITI DI PRESSIONE / TEMPERATURA RACCOMANDATI

28 bar – 100°C – non rottura

CERTIFICAZIONI

Via Pianelli,38 - 28017 S.Maurizio d’Opaglio (NO) ITALY Tel. +39 0322 96217 - Fax. +39 0322 96546 - www.pettinaroli.com

FRATELLI PETTINAROLI S.p.A. CLIMATE SYSTEMS TECHNOLOGY